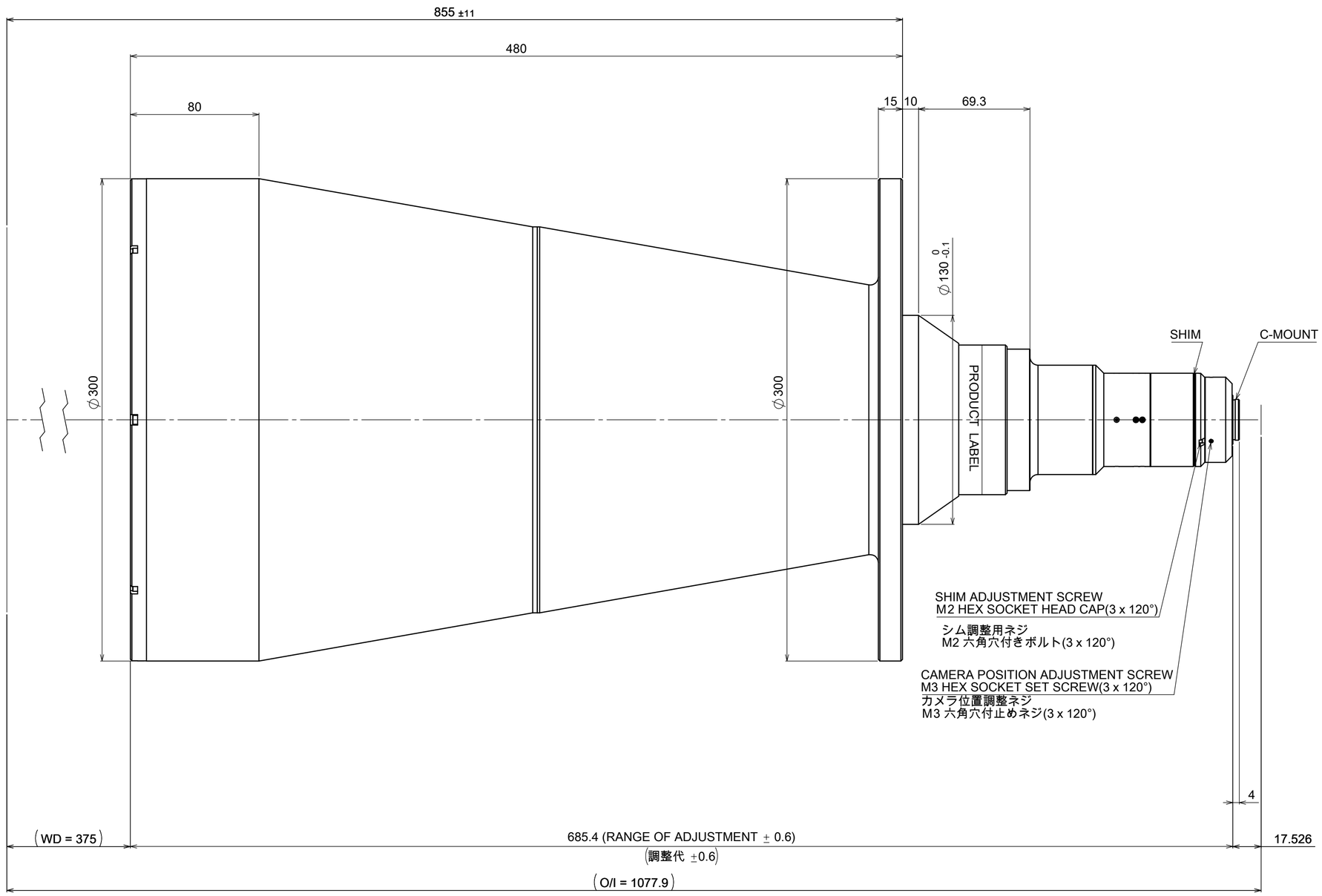

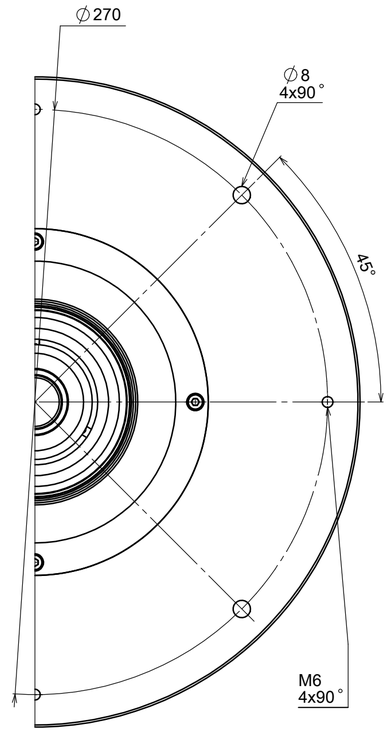

MOUNTING PORTION
DETAIL VIEW
フランジ取付部詳細

MAGNIFICATION : 0.08 X
光学倍率 : 0.08 X

Model Name : MTL-24018C-008
MORITEX CORPORATION